XL LINE

The right choice to operate under harsh and rugged conditions.
Up to 10.000N.

Die richtige Wahl für den Einsatz unter rauhen Umgebungsbedingungen.
Leistungen bis 10.000N.

DC AO-6/M
AO-36/M

AC AO-3
AO-36/M

sir

AO-6/M

DC

High IP protection
Built-in breathing valve to avoid internal condensation
Full metal body actuator with stainless steel rod as standard
All metal components are galvanic protected
Integrated and adjustable reed limit switches
Built-in encoder without affecting the standard overall dimensions

Hohe Schutzart
Integrierte Membran zur Kondensatvermeidung
Metallkorpus mit Kolbenstange in Edelstahl
Metallteile galvanisch geschützt
Integrierte und einstelbare Reed – Schalter
Permanente Lagerückmeldung

Features | *Technische Merkmale*	
DC Motors | *DC Motoren*	12÷24÷36 V
Standard protection | *Schutzart*	IP65
Duty cycle | *Einschaltdauer*	S3 10% based on 10 min. | *S3 10% basierend auf 10 min.*
Operating temperature | *Betriebstemperatur*	-10C° ÷ +60C°

Options | *Optionen*
Encoder | *Permanente, digitale Lagerückmeldung*
Customizable stroke and retracted length | *Kundenspezifische Hübe und eingefahrene Längen*
Various rear and front attachment available (0° and 90°) | *Befestigungsaugen in 0° und 90° Ausführung*
Right or Left-hand motor mounting position available | *Motorposition links und rechts verfügbar*

Max thrust Push/Pull [N] *Max Kraft Druck / Zug*	Max speed [mm/s] *Max Geschw.*	Stroke length [mm] *Hublänge*	Installation dim. [mm] *Einbaulänge* (D)
6000	**3**	50÷300*	stroke/Hub + 124
6000	**5**		
4000	**9**		
3000	**13**		
1500	**26**		
*Longer stroke available upon request | *Längere Hübe auf Anfrage möglich*			

Speed vs. Load | *Geschwindigkeit / Kraft*

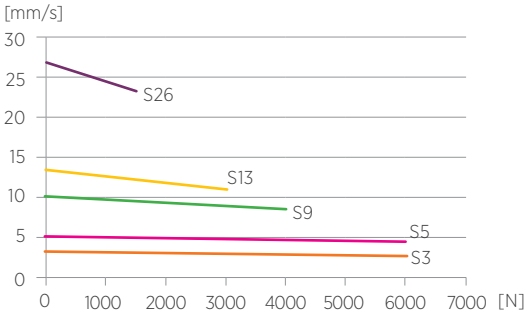

Current vs. Load | *Stromaufnahme / Kraft*

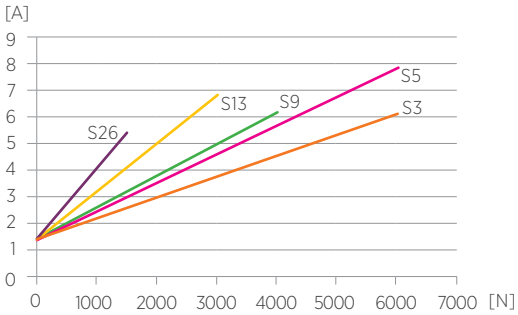

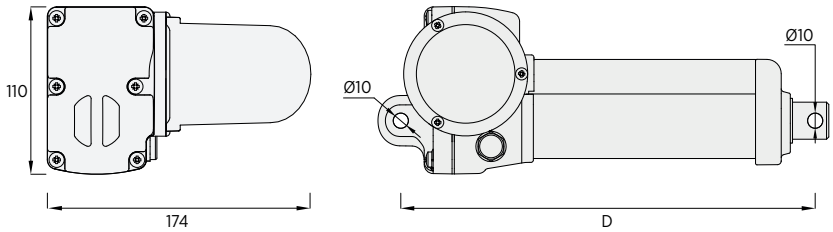

AO-36/M

DC

Designed for heavy duty applications thanks to oversized power transmission
High IP protection
Built-in breathing valve to avoid internal condensation
Full metal body actuator with stainless steel rod as standard
All metal components are galvanic protected
Integrated and adjustable reed limit switches
Built-in encoder without affecting the standard overall dimensions

Enwickelt für extrem anspruchsvolle Applikationen
Verstärktes Hochleistungsgetriebe
Hohe Schutzart
Integrierte Membran zur Kondensatvermeidung
Metallkorpus mit Kolbenstange in Edelstahl
Metallteile galvanisch geschützt
Integrierte und einstellbare Reed – Schalter
Permanente Lagerückmeldung

Features | *Technische Merkmale*	
DC Motors | *DC Motoren*	12÷24÷36 V
Standard protection | *Schutzart*	IP65
Duty cycle | *Einschaltdauer*	S3 10% based on 10 min. | *S3 10% basiert auf 10 min.*
Operating temperature | *Betriebstemperatur*	-10C° ÷ +60C°

Options | *Optionen*
Encoder | *Permanente, digitale Lagerückmeldung*
Customizable stroke and retracted length | *Kundenspezifische Hübe und eingefahrene Längen*
Various rear and front attachments available (0° and 90°) | *Befestigungsaugen in 0° und 90° Ausführung*

Max thrust Push/Pull [N] *Max Kraft Druck / Zug*	Max speed [mm/s] *Max Geschw.*	Stroke length [mm] *Hublänge*	Installation dim. [mm] *Einbaulänge* (D)
10000	**4**	50÷300*	stroke/Hub + 160
8000	**7**		
6000	**14**		
*Longer stroke available upon request | *Längere Hübe auf Anfrage möglich*			

Speed vs. Load | *Geschwindigkeit / Kraft*

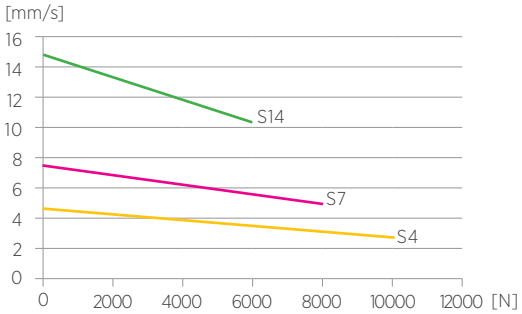

Current vs. Load | *Stromaufnahme / Kraft*

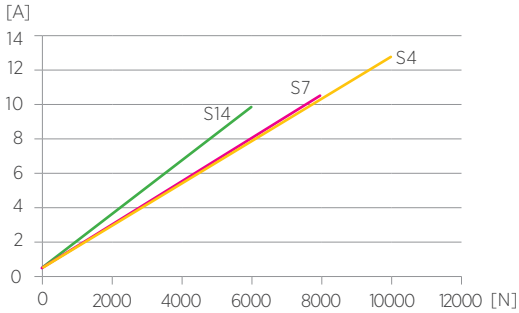

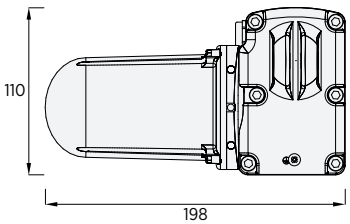

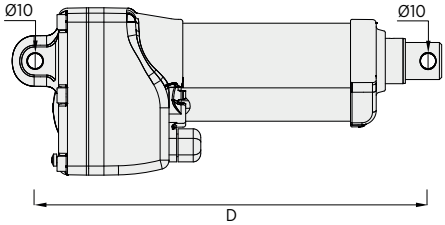

AO-3

AC

High-speed
Compact, own-design motor
Integrated and adjustable reed limit switches
Right or Left-hand motor mounting position available

Hochleistungs AC - Kompaktmotor
Integierte und einstellbare Reed – Schalter
Motorposition links und rechts verfügbar

Features | *Technische Merkmale*	
AC Motors | *AC Motoren*	Single-phase 230V 50Hz | *230V AC, 50hz, 1Ph.*
Aluminium rod | *Alu Kolbenstange*	
Standard protection | *Schutzart*	IP65
Duty cycle | *Einschaltdauer*	S3 10% based on 10 min. | *S3 10% basierend auf 10 min.*
Operating temperature | *Betriebstemperatur*	-10C° ÷ +60C°

Options | *Optionen*
Customizable stroke and retracted length | *Kundenspezifische Hübe und eingefahrene Längen*
Various rear and front attachments available (0° and 90°) | *Befestigungsaugen in 0° und 90° Ausführung*

Max thrust Push/Pull [N] *Max Kraft Druck / Zug*	Max speed [mm/s] *Max Geschw.*	Stroke length [mm] *Hublänge*	Installation dim. [mm] *Einbaulänge* (D)
6000	**1**	50÷300*	stroke/Hub + 225
6000	**7**		
4000	**14**		
*Longer stroke available upon request | *Längere Hübe auf Anfrage möglich*			

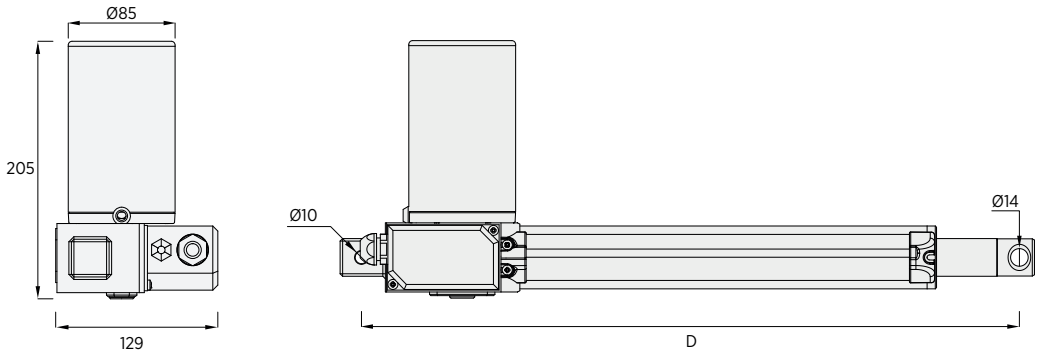

sir

AO-36/M

AC

Heavy duty actuator with a oversized power transmission
High IP protection and built-in breathing valve
Full metal body actuator with stainless steel rod as standard
All metal components are galvanic protected
Integrated and adjustable reed-type limit switches

Hochleistungs AC - Kompaktmotor
Verstärktes Hochleistungsgetriebe
Hohe Schutzart
Integrierte Membran zur Kondensatvermeidung
Metallkorpus mit Kolbenstange in Edelstahl
Metallteile galvanisch geschützt
Integrierte und einstellbare Reed – Schalter

Features | *Technische Merkmale*	
AC Motors | *AC Motoren*	Single-phase 230V 50Hz | *230V AC, 50hz, 1Ph.*
Standard protection | *Schutzart*	IP65
Duty cycle | *Einschaltdauer*	S3 10% based on 10 min. | *S3 10% basiert auf 10 min.*
Operating temperature | *Betriebstemperatur*	-10C° ÷ +60C°

Options | *Optionen*
Encoder | *Permanente, digitale Lagerückmeldung*
Customizable stroke and retracted length | *Kundenspezifische Hübe und eingefahrene Längen*
Various rear and front attachments available (0° and 90°) | *Befestigungsaugen in 0° und 90° Ausführung*

Max thrust Push/Pull [N] *Max Kraft Druck / Zug*	Max speed [mm/s] *Max Geschw.*	Stroke length [mm] *Hublänge*	Installation dim. [mm] *Einbaulänge* (D)
8000	**1**	100÷400*	stroke/Hub + 136
8000	**1,5**		
6000	**3,5**		
6000	**5,5**		
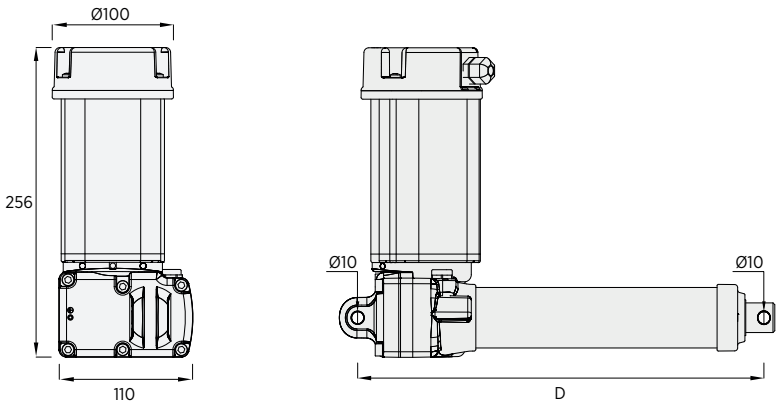
*Longer stroke available upon request | *Längere Hübe auf Anfrage möglich*